Mesure de pression atmosphérique : Baromètre

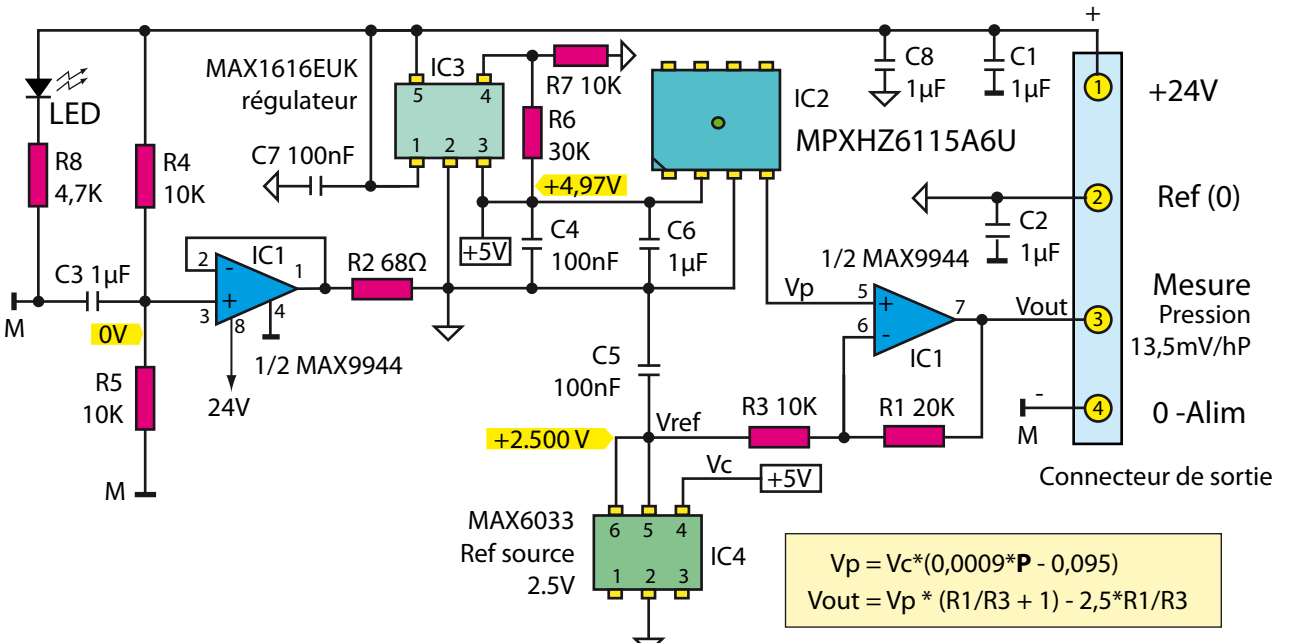

Version #2